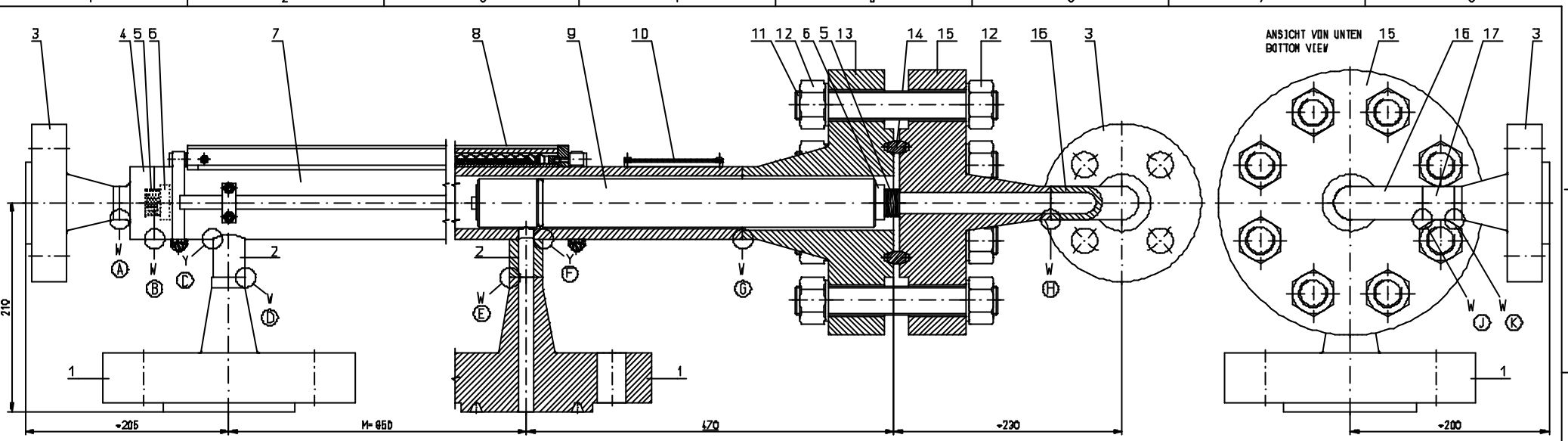

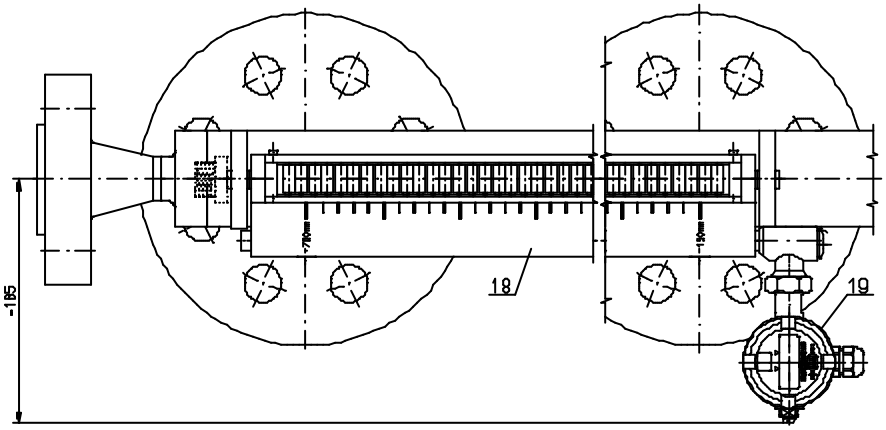

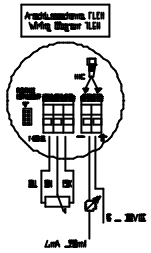

Detail W Detail Y

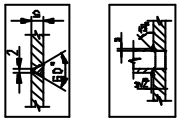

Stoffübergang nach DIN 2418 / Material acc. to EN 2418	
Grundwerkstoff / Base metal	1.4404 / 316 L
Stoffübergang / Filler metal	AWS/ASME SFA-5.9 ER 316L (-5°C) / 1.4430
Stoffübertragungsverfahren / Welding process	141 / 111

Zulässige Betriebsdaten / Max. operating parameters	
Max. zul. Druck (PS) / Max. admissible pressure (PS)	250 bar
Min./Max. Temperatur (TS) / Min./Max. operating temperature (TS)	-40°C...+120°C
Prüfdruck (PT) / Test pressure (PT)	PS x 1,5
DGRL 97/23/EG Fluidgruppe / PED 97/23/EC Fluidgroup	1

DGRL 97/23/EG
PED 97/23/EC

Kategorie [1] Modul B+C1
Category [1] Module B+C1

NACE MR0175 - 2003

Pos.	Anzahl / Quantity	Benennung / Description	Bestellnummer / Part- or Item/Attribution No.	Werkstoff / Material	Werkst. Nr. / Identity No.
16	1	NIVEAU-MESSGEBER / LEVEL SENSOR	MG-MAGNETS.FLEX.L1600/MB50/1.4.EX	1.4571 / 316 Ti	MS.MAGNETS
15	1	SCHALE / BOWL	40 x 28 x 1,5 mm / GRAVIER/ENGRAVED -150mm...+700mm	1.4404 / 316 L	V69
17	1	ROHR / PIPE	48,4 x 2,26 mm	1.4404 / 316 L	PIPE.0.0000000000
16	1	ROHRMUFFE 90° / LONG WELDING ELBOW 90°	1" SCHEDULE 160S	1.4404 / 316 L	ARGB.1.0030 00 00
15	1	KRAGENSCHWEISSFLANSCH / WELDING FLANGE	2 1/2" x 1" ZOLL DT4 / ANSI B 16.5	1.4404 / 316 L	FLEB.PN420 D25
14	1	SCHE-DICHT-DICHTUNG / SCHE-DICHT-GASKET	50B.A1.B / EXTERNAL	1.4404 / 316 L	DICD-1070/1 30B
13	1	KRAGENSCHWEISSFLANSCH / WELDING NECK FLANGE	2 1/2" ZOLL DT4 / ANSI B 16.5	1.4404 / 316 L	FLEB.VA0252B0
12	10	SECHSKANTSCHRAUBE / HEXAGON NUT	UNC 1 1/8" / ANSI B 18.2.2	A193-7 UNC / REFERENCE	VBLF1240000110
11	8	STIFTSCHRAUBE / FULL THREAD STUD BOLT	UNC 1 1/8" x 8" / ANSI B 18.2.1	A320-7 UNC / REFERENCE	VBLF1230 1 0000
10	1	TYPENSCHILD / NAME PLATE	BALEX	1.4571 / 316 Ti	TYPESCHILD.EX
9	1	SCHAUGLAS / GLASS	ZCFS48/500/25.8/126/499/K34	DF340	ZCFS
8	1	MAGNETROLLENANZEIGE / MAGNET ROLLER DISPLAY	MNAV_MMB	1.4404 / 316 L	MNAV
7	1	ROHR / PIPE	42,4 x 2,13 mm	1.4404 / 316 L	PIPE.0.0000000000
6	2	FALTSCHUTZKAPPE / PROTECTIVE CAP	GEM. HK_10023	PVC	DKCL.PC00/10023
5	2	ZUGENTLASTUNGSFEDER / DAMPENING SPRING	D 2 x 20 x 10 x 3mm	1.4310 / 301	VA2101 4210 G30
4	1	ROHRMUFFE / PLAY "UP"	GEM. HK_10 0012	1.4404 / 316 L	DMEL.0001 00 00 00
3	2	KRAGENSCHWEISSFLANSCH / WELDING NECK FLANGE	1" ZOLL DT4 / ANSI B 16.5	1.4404 / 316 L	FLEB.VA00 D25B0
2	2	RUHRPFEIL / PROPELLER	GEM. HK / BEARBEITET / MACHINED ø59,4 x 8,1 mm	1.4404 / 316 L	FPEB.4000000005
1	1	KRAGENSCHWEISSFLANSCH / WELDING NECK FLANGE	2 1/2" x 1" ZOLL DT4 / ANSI B 16.5	1.4404 / 316 L	FLEB.PN420 D025

Schutzbeschichtung außen / External Protective Coating

Gemäß / According to:	NORSOK Standard M-501 Rev.05 and BP document No. BPN-N-501 Rev.04
Beschichtungs-System Nr. / Coating system No.:	B8 (Insulated corrosion resistant alloy equipment exposed to temperature < 120°)
Oberflächen-Vorbereitung / Surface preparation:	Sweep blasting with non-metallic and chloride free grit to obtain anchor profile of approximately 75 to 45 micron
Beschichtungstyp / Coating type:	1 x 50 Micron cont epoxy primer 1 x 300 Micron cont glass flake epoxy 1 x 125 Micron cont urethane acrylate modified polysiloxane
Deckschichtfarbe / Top coat colour:	White, RAL Code 9002

! Magnetrollenanzeige, Schraube, U-Scheibe, Mutter, Dichtungen, Flanschdichtflächen und die gravierte Skale werden nicht beschichtet !
! Magnetic roller display, bolting, gaskets, flange faces and graduated scale are left uncoated !

REV. No.	DESCRIPTION OF REVISION	DRAWN DATE	DRAWN BY	CHK'D BY	ENGL APPL	PROJ. APPL	CLIENT APPL	REV. No.	DESCRIPTION OF REVISION	DRAWN DATE	DRAWN BY	CHK'D BY	ENGL APPL	PROJ. APPL	CLIENT APPL
								02	AS BUILT	18.11.16	MK	RE			
								01	ISSUED FOR APPROVAL	16.11.16	MK	RE			

FIRST AID BY _____
DATE _____

AKER KVÆRNER
Aker Kværner Offshore Partner AS

REF. DWG. No. | REF. DRAWING TITLE

Maße ohne Toleranzangabe EN ISO 13920-BC
Dimensions without tolerances EN ISO 13920-BC

Benennung / Title: KSF DRAINSWEAUST ANZEIGER / KSF MAGNETIC LEVEL GAUGE
BNA_2_2500_RTJWN_MG_MB50_L73x9,53_MNAV/VSG_ZCFS48/500/___EX

Zeichnungsnummer / Dwg.no.: 1015 - 121012

Maßstab / Scale: 1:2 | Blatt / Sheet: 1/1

Zeichnungsnummer / Dwg. No.: 1015_121012

Rev.: -

Sprache / Language: -

Datum / Date: 2.12.2016

Gez. / Drawn: MK

Geprüft / Checked: RE

Freigabe / Approved: -

Freigabe / Approved: -

Freigabe / Approved: -